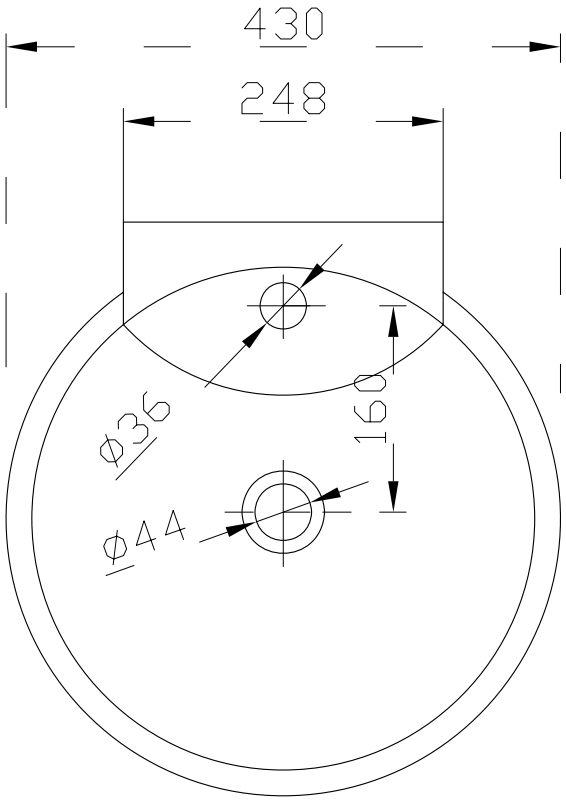

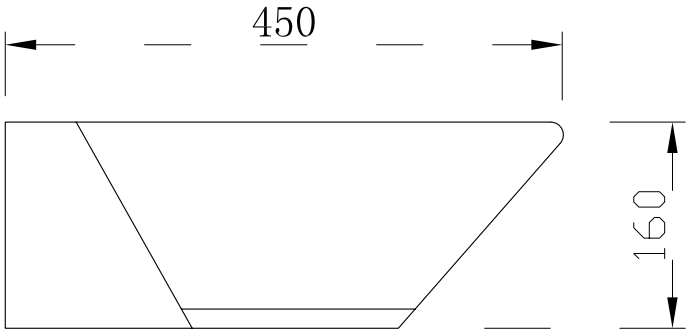

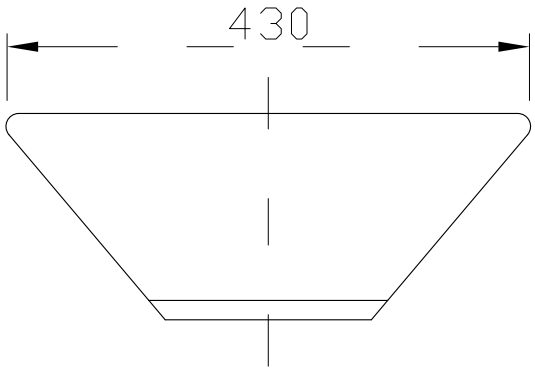

80240